Chapitre 3

Frein	Page 3:1
Frein à levier unilatérale	Page 3:3
Frein à tambour commandé par une tierce personne	Page 3:5
Frein à pied (à 2004)	Page 3:7

© 2005-04-01 Invacare Rea AB

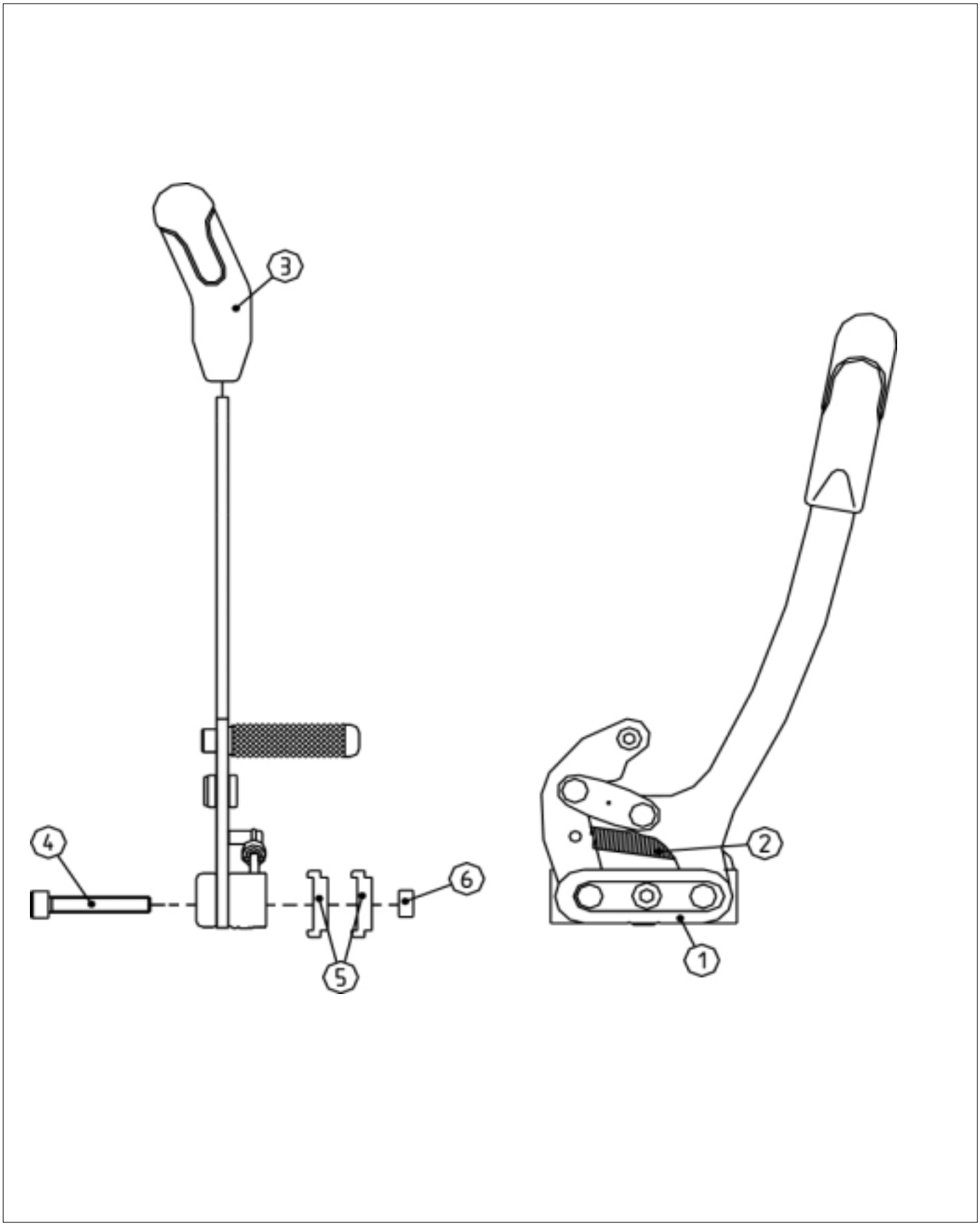
3
4
6
5
2
1

Pos.	Code.Art.	Prix	Désignation
	5255117	-	FIXATION REPOSE-JAMBE COMPLET
	5255124	-	FREIN DROIT, BELLIS
1	999	-	OUT OF PRODUCTION
2	5221299	-	RESSORT DE TRACTION
3	5221280	-	LEVIER DE FREIN,POIGNÉE
4	5723311	-	VIS MC6S M6X40
5	5106475	-	EXTENSION EN LARGEUR,FREIN
6	5726127	-	ÉCROU TK6M M6

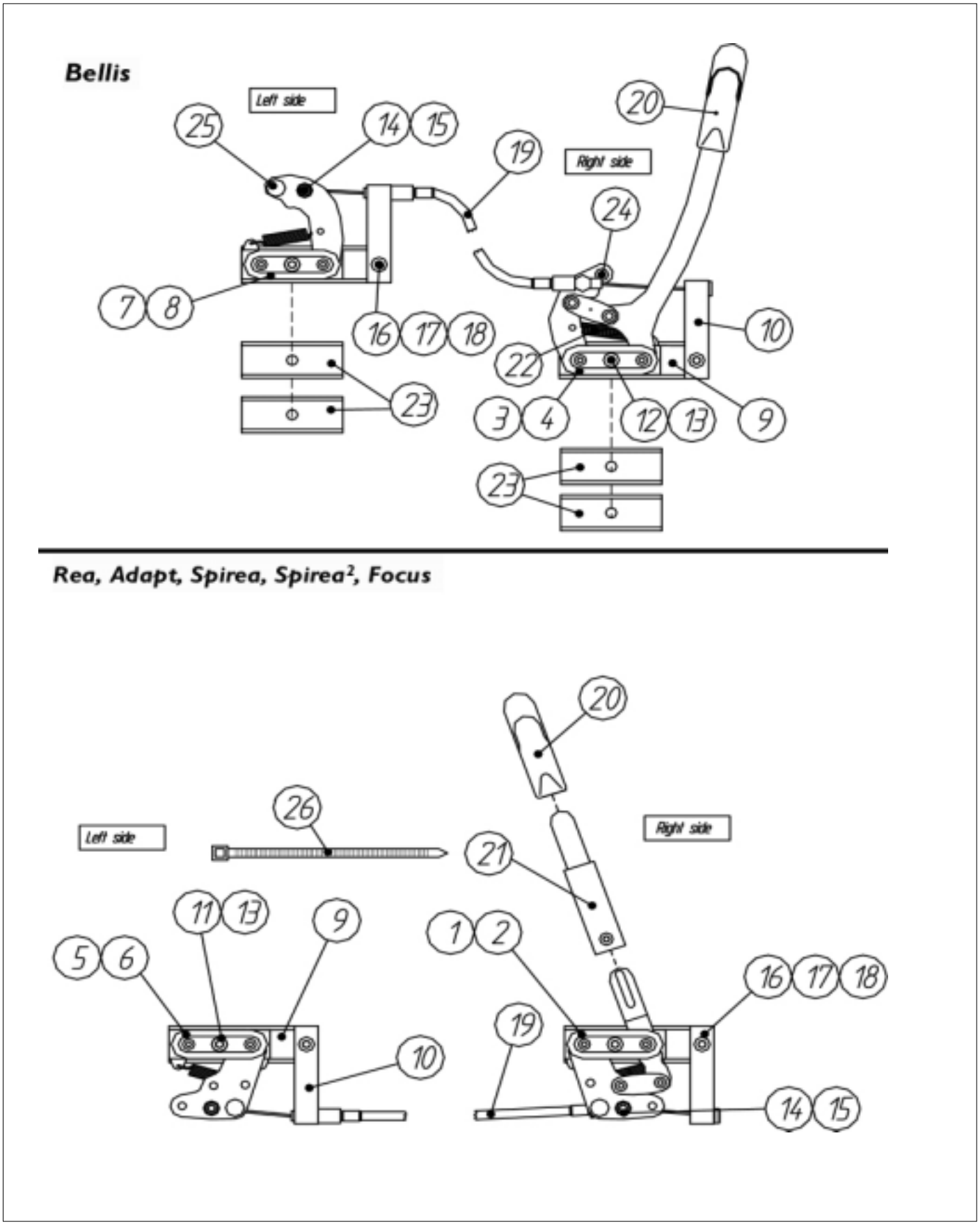
Bellis
Left side
Right side
25
14
15
19
20
24
7
8
16
17
18
10
22
23
3
4
12
13
9
23
Rea, Adapt, Spirea, Spirea², Focus
20
26
Left side
Right side
21
11
13
9
1
2
5
6
16
17
18
19
10
14
15

Frein à levier unilatérale

Pos.	Code.Art.	Prix	Désignation
1	5203339	-	FREIN,GAUCHE
2	5203342	-	FREIN,DROIT
3	999	-	OUT OF PRODUCTION
4	999	-	OUT OF PRODUCTION
5	5207451	-	FREIN ASSERVI,GAUCHE,COMPLET
6	5207450	-	FREIN ASSERVI,DROIT,COMPLET
7	5255427	-	FREIN GAUCHE BELLIS
8	5255428	-	FREIN DROIT BELLIS
9	5221628	-	ENTRETOISE,FREIN CONDUITE UN BRAS
10	5221990	-	PATTE DE CABLE,FREIN CONDUITE UN BRAS
11	5723310	-	VIS MC6S M6X35 A2
12	5723312	-	VIS MC6S M6X45 A2
13	5726127	-	ÉCROU TK6M M6
14	5726044	-	VERROUILLAGE D'ÉCROU M5 FZB DIN 985
15	5729178	-	RONDELLE 5,3X12X1 BN567
16	5723123	-	VIS MC6S M6X16 ZN.PL 8.8
17	5729091	-	RONDELLE BRB 6,4X12,5X1,5 ZN.PL
18	5726051	-	VERROUILLAGE D'ÉCROU M6 ZN.PL
19	5735252	-	COMMANDE PAR FIL,FREIN UN SEUL BRAS
20	5221280	-	LEVIER DE FREIN,POIGNÉE
21	5203340	-	EXTENSION FREIN,COMPLÈTE,PLASTIQUE
22	5221289	-	FREIN,BRIDE EXTÉRIEURE 22
23	5106475	-	EXTENSION EN LARGEUR,FREIN
24	5726128	-	VIS MC6W M5X16
25	5221282	-	GOUPILLE DE FREIN
26	5738636	-	BANDE T50L,NOIRE

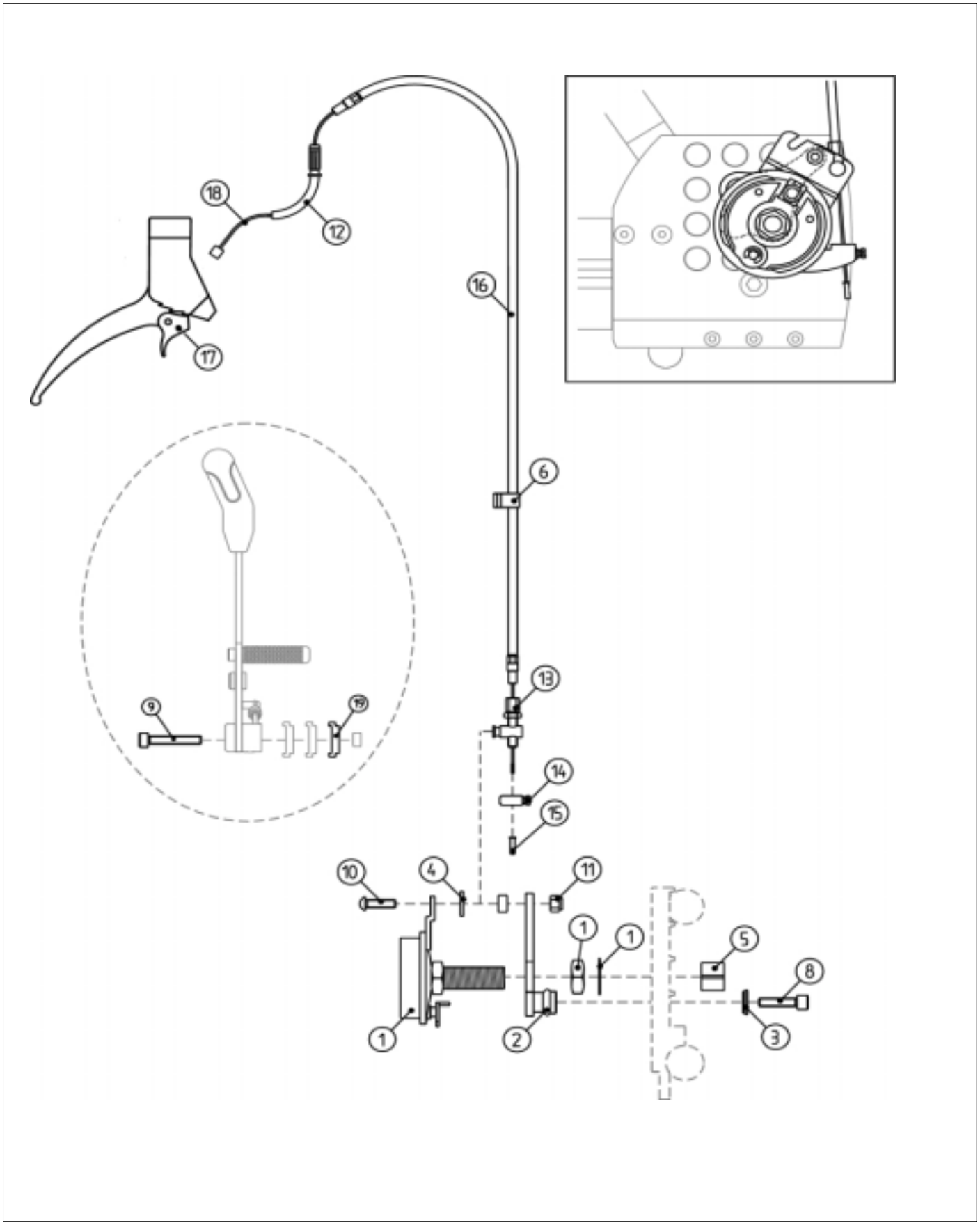
18
12
16
17
6
13
9
19
14
15
10
4
11
1
1
5
8
1
2
3

Pos.	Code.Art.	Prix	Désignation
	5255317	-	KIT FREIN TAMBOUR DEMONT RAPID DROIT,CPL
	5255318	-	KIT FREIN TAMBOUR DEMONT RAPID GAUCH,CPL
1	5750181	-	BLOC FREIN,Q.R.,COMPLET,DROIT
1	5750182	-	BLOC FREIN,Q.R.,COMPLET,GAUCHE
2	5221506	-	FIXATION POUR FREIN TAMBOUR,MBL
3	5221507	-	RONDELLE POUR FREIN TAMBOUR MBL
4	5221509	-	RONDELLE DE VERROUILLAGE
5	5255319	-	ECROU,FREIN TAMBOUR BELLIS
6	5707472	-	BANDES NOIRES
7	5716496	-	BOUCHON PLASTIQUE 6,5X12 L=4
8	5723055	-	VIS MC6S M6X20 A2
9	5723312	-	VIS MC6S M6X45 A2
10	5724113	-	VIS K6S M6X20 A2
11	5726051	-	VERROUILLAGE D'ÉCROU M6 ZN.PL
12	5735229	-	RÉGLAGE DE FIL,SUPÉRIEUR
13	5735230	-	RÉGLAGE DE FIL,INFÉRIEUR
14	5735232	-	VIS D'ARRÊT
15	5735233	-	TUBE PROTECTEUR
16	5735241	-	BOÎTIER DE FIL L=870
17	5735256	-	POIGNÉE DE FREIN SACCON
18	5735257	-	CABLE L=1340,AVANT 00-06
19	5106475	-	EXTENSION EN LARGEUR,FREIN
20	5750192	-	AXE A DEMONTAGE RAPIDE 12X123 RFR MBL

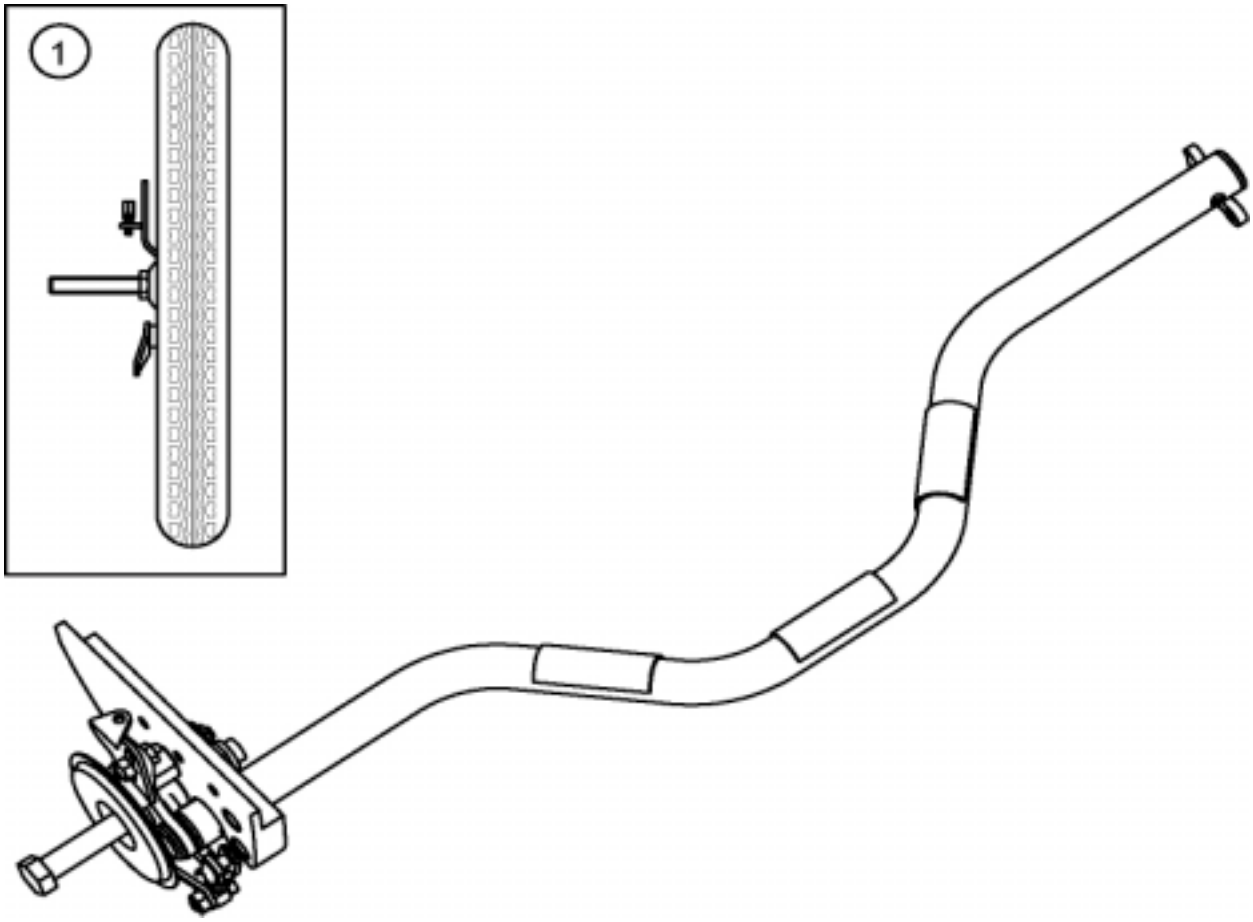
1

Pos.	Code.Art.	Prix	Désignation
	1415454	-	KIT BASIC FREINS AUX PIEDS,PNEU.,S
	1415455	-	KIT BASIC FREINS AUX PIEDS,PNEU.,M
	1415456	-	KIT BASIC FREINS AUX PIEDS,PNEU.,L
	1415457	-	KIT BASIC FREINS AUX PIEDS,BANDAGE.,S
	1415458	-	KIT BASIC FREINS AUX PIEDS,BANDAGE.,M
	1415459	-	KIT BASIC FREINS AUX PIEDS,BANDAGE,L
1	5750722	-	ROUE 16",PNEUMATIQUE,AVEC FREIN,GAUCHE
1	5750723	-	ROUE 16",PNEUMATIQUE,AVEC FREIN,DROITE
1	5750724	-	ROUE 16",SEMI-RIGIDE (MH),AVEC FREIN,GAUCHE
1	5750725	-	ROUE 16",SEMI-RIGIDE (MH),AVEC FREIN,DROITE