# Chapitre 1


| | |
|---|---|
| Châssis Rea Bellis | Page 1:1 |
| Réglage longueur | Page 1:3 |
| Attache de roulette QR/fixe | Page 1:5 |
| Siège et dossier manoeuvrables par une tierce pers | Page 1:7 |
| Siège et dossier, manoeuvrables électriquement | Page 1:9 |
| Dossier manoeuvrable mécaniquement | Page 1:11 |
| Kit levier | Page 1:13 |


© 2005-04-01 Invacare Rea AB

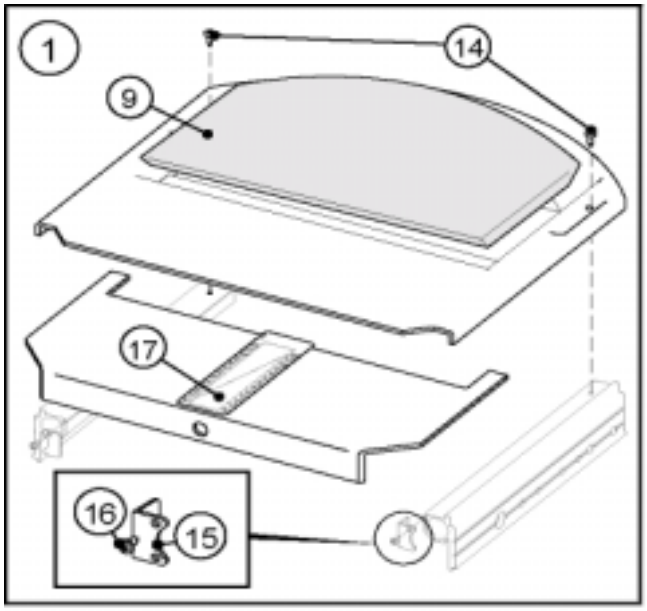


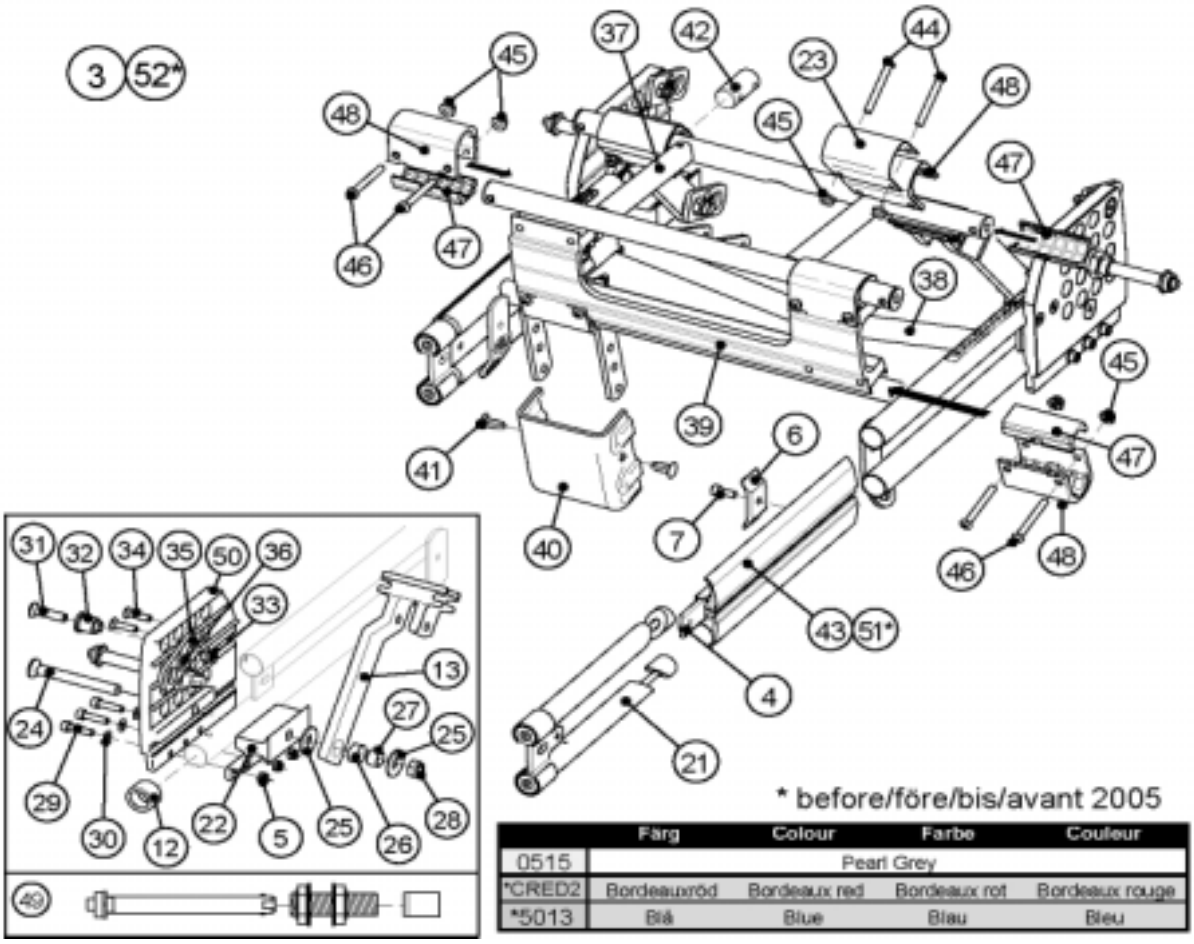


| | Färg | Colour | Farbe | Couleur |
|---|---|---|---|---|
| 0515 | Pearl Grey | | | |
| *CRED2 | Bordeauxröd | Bordeaux red | Bordeaux rot | Bordeaux rouge |
| *5013 | Blå | Blue | Blau | Bleu |

| Pos. | Code.Art. | Prix | Désignation |
|---|---|---|---|
| 1 | 5255332 | - | PLAQUE D'ASSISE,RÉGLABLE,CPL.,PETIT,BELLIS |
| 1 | 5255333 | - | PLAQUE D'ASSISE,RÉGLABLE,CPL.,MOYEN,BELLIS |
| 1 | 5255334 | - | PLAQUE D'ASSISE,RÉGLABLE,CPL.,GRAND,BELLIS |
| 2 | - | - | N/A |
| 3 | 5255344-0515 | - | CHÂSSIS,PARTIE INFÉRIEURE,PETIT |
| 3 | 5255346-0515 | - | CHÂSSIS,PARTIE INFÉRIEURE,MOYEN |
| 3 | 5255348-0515 | - | CHÂSSIS,PARTIE INFÉRIEURE,GRAND |
| 4 | 5255402 | - | ECROU CHASSIS PROFILE,BELLIS |
| 5 | 5726051 | - | VERROUILLAGE D'ÉCROU M6 ZN.PL |
| 6 | 5255157-C04 | - | COLLIER PROFIL CADRE |
| 7 | 5723123 | - | VIS MC6S M6X16 ZN.PL 8.8 |
| 8 | - | - | N/A |
| 9 | 5255323-TR26 | - | COUSSIN DE DESSOUS,S,CPL,BELLIS |
| 9 | 5255324-TR26 | - | COUSSIN DE DESSOUS,M,CPL,BELLIS |
| 9 | 5255325-TR26 | - | COUSSIN DE DESSOUS,L,CPL,BELLIS |
| 10 | - | - | N/A |
| 11 | - | - | N/A |
| 12 | 5321589 | - | BOUCHON PLASTIQUE 27/24 |
| 13 | 5255051-C04 | - | BRAS DE SUPPORT DU DOS |
| 14 | 5724076 | - | VIS RXS H ST4,2X13 |
| 15 | 1440089 | - | RONDELLE D'ARRÊT |
| 16 | 5724059 | - | VIS RXS H ST3,5X9,5 |
| 17 | 5254205 | - | DECALCOMANIE PROFONDEUR D'ASSISE |
| 18 | - | - | N/A |
| 19 | - | - | N/A |
| 20 | - | - | N/A |
| 21 | 5255222-C9005M | - | BRAS DE SUPPORT AVANT,COMPLET,BE |
| 22 | 5255090-C04 | - | COLLIER FIXATION ROUE ARRIÈRE |
| 23 | 1434712 | - | HOUSSE,MANOEUV. |
| 24 | 5724275 | - | VIS MF6S M10X90 |
| 25 | 5229201 | - | RONDELLE 11X28X2 |
| 26 | 5255135 | - | BAGUE SUPPORT ARRIERE ACCOUDOIR BELLIS |
| 27 | 5255134 | - | MANCHETTE,SUPP ACCOUDOIR,BELLIS |
| 28 | 5726151 | - | ECROU M6MF M6 FZB DIN 6927 |
| 29 | 5724089 | - | VIS MC6S M6X25 FZB 8.8,ADAPT |
| 30 | 5729091 | - | RONDELLE BRB 6,4X12,5X1,5 ZN.PL |
| 31 | 5723140 | - | VIS MF6S M8X35 BL.CHR/AQ |
| 32 | 1434711 | - | BAGUE,FIXATION TRANSPORT,BELLIS |
| 33 | 5726025 | - | VERROUILLAGE D'ÉCROU M8 ZN.PL |
| 34 | 5252325 | - | VIS M6X25 |
| 35 | 5255414 | - | PLAQUE DE FIXATION |
| 36 | 5275031 | - | ETIQUETTE,POINTS DE BLOCAGES |
| 37 | 5255077-C9005M | - | CHÂSSIS SIÈGE,PETIT |
| 37 | 5255173-C9005M | - | ARMATURE SIÈGE,MOYEN |
| 37 | 5255174-C9005M | - | ARMATURE SIÈGE,GRAND |
| 38 | 5255023-C9005M | - | RÉGLAGE CHÂSSIS,PETIT |
| 38 | 5255169-C9005M | - | CHÂSSIS AJUSTABLE,MOYEN |
| 38 | 5255170-C9005M | - | CHÂSSIS AJUSTABLE,GRAND |
| 39 | 5255013-C04 | - | BRAS DE SUPPORT AVANT,PETIT |

| Pos. | Code.Art. | Prix | Désignation |
|---|---|---|---|
| 39 | 5255130-C04 | - | BRAS DE SUPPORT AVANT,MOYEN |
| 39 | 5255131-C04 | - | BRAS DE SUPPORT AVANT,GRAND |
| 40 | 5255149 | - | REPOSE-NUQUE COMPLET |
| 41 | 5716513 | - | RONDELLE PLASTIQUE IKPK 3531-32S |
| 42 | 5255195-C03 | - | BARRE M6 |
| 43 | 5255033-0515 | - | PROFIL CADRE |
| 44 | 5724114 | - | VIS K6S M6X50 A2 |
| 45 | 5726151 | - | ECROU M6MF M6 FZB DIN 6927 |
| 46 | 5724142 | - | VIS K6S M6X45 |
| 47 | 5255015 | - | PARTIE MOYENNE MANOEUV. |
| 48 | 5255014 | - | PARTIE SUPERIEURE MANOEUV. |
| 49 | 5255308 | - | LOGEMENT ESSIEU |
| 50 | 1431431-0509 | - | PLATINE ROUE ARRIERE,DROIT,BELLIS |
| 50 | 1431432-0509 | - | PLATINE ROUE ARRIERE,GAUCHE,BELLIS |
| 51 | 5255033-C5013 | - | RÉGLAGE PROFIL CADRE |
| 51 | 5255033-CRED2 | - | RÉGLAGE PROFIL CADRE |
| 52 | 5255344-C5013 | - | CHÂSSIS,PARTIE INFÉRIEURE,PETIT |
| 52 | 5255344-CRED2 | - | CHÂSSIS,PARTIE INFÉRIEURE,PETIT |
| 52 | 5255346-C5013 | - | CHÂSSIS,PARTIE INFÉRIEURE,MOYEN |
| 52 | 5255346-CRED2 | - | CHÂSSIS,PARTIE INFÉRIEURE,MOYEN |
| 52 | 5255348-C5013 | - | CHÂSSIS,PARTIE INFÉRIEURE,GRAND |
| 52 | 5255348-CRED2 | - | CHÂSSIS,PARTIE INFÉRIEUR,GRAND |

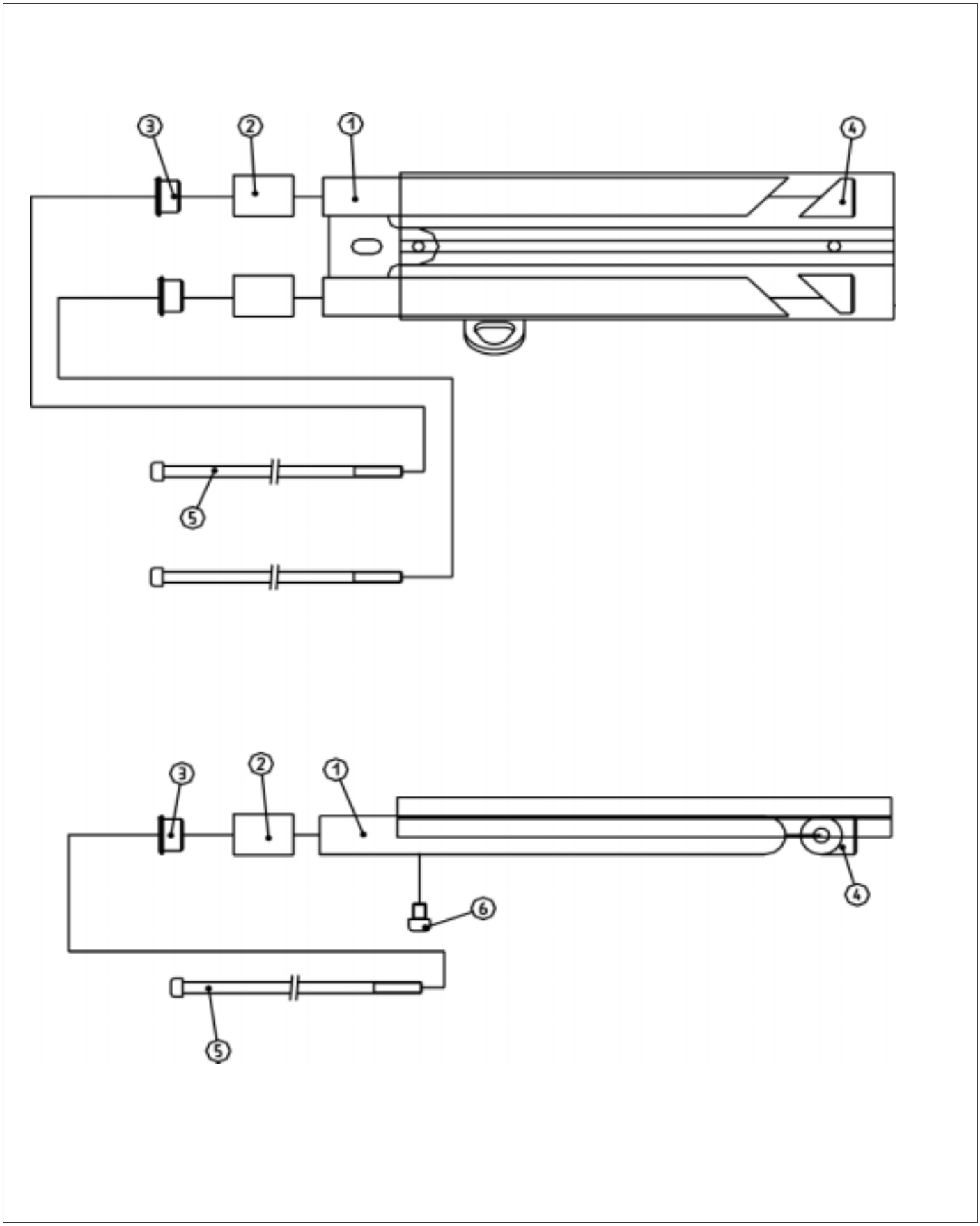
3
2
1
4
5
3
2
1
4
6
5

# Réglage longueur

| Pos. | Code.Art. | Prix | Désignation |
|---|---|---|---|
| | 5255222-C9005M | - | BRAS DE SUPPORT AVANT,COMPLET,BE |
| 1 | 5255034-C9005M | - | RÉGLAGE LONGUEUR CHÂSSIS |
| 2 | 5255129 | - | TETE DE FOURCHE |
| 3 | 5255122 | - | PROFONDEUR MANCHETTE REGLABLE |
| 4 | 5254016 | - | ÉCROU,FIXATION DE REPOSE-JAMBE,ASSIST |
| 5 | 5254073 | - | VIS MC6S M6X240 DIN912 |
| 6 | 5723970 | - | VIS MC6S M6X8 A2 |

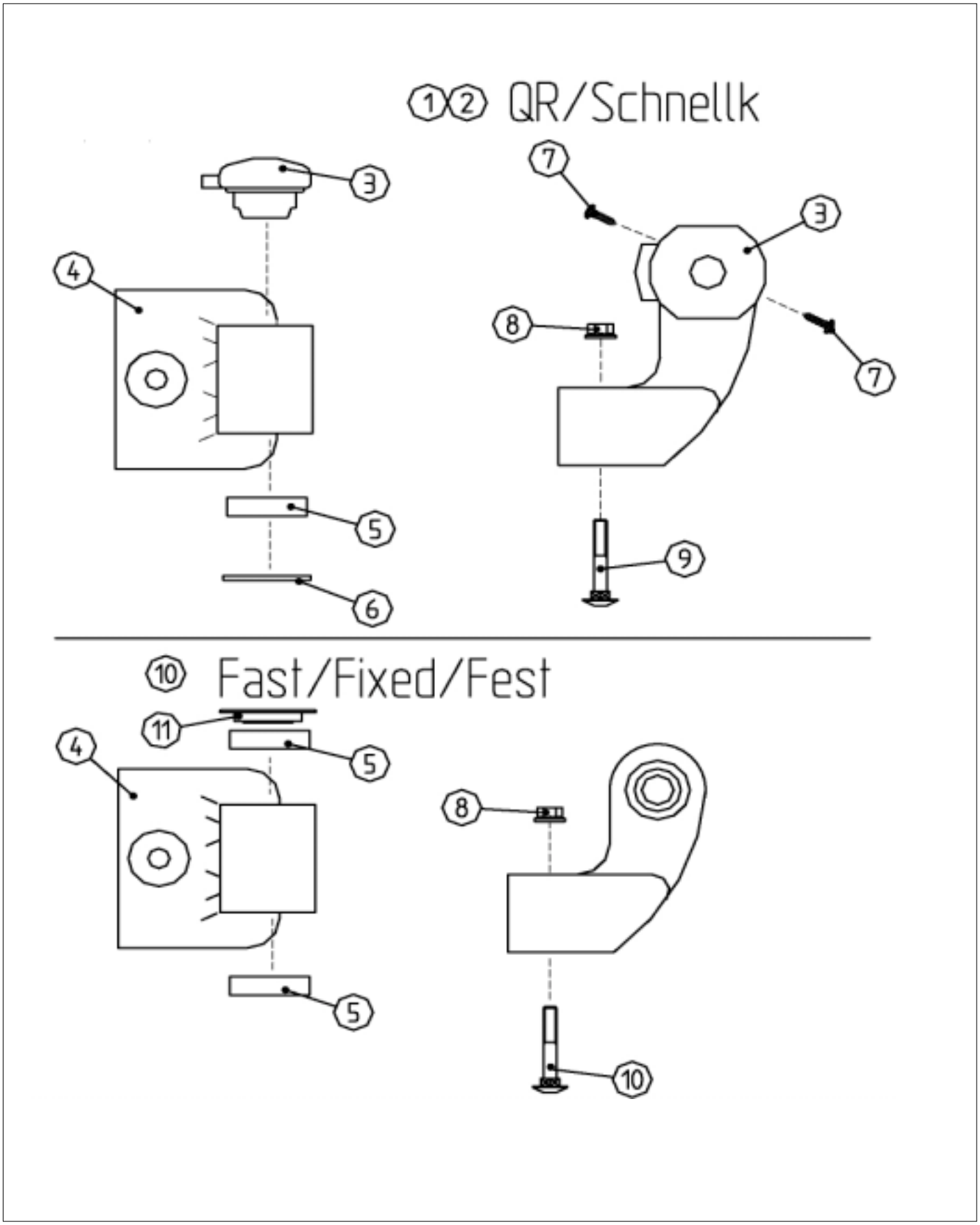
1 2 QR/Schnellk
3
4
5
6
7
3
8
7
9
10 Fast/Fixed/Fest
11
4
5
5
8
10

# Attache de roulette QR/fixe

| Pos. | Code.Art. | Prix | Désignation |
|---|---|---|---|
| 1 | 5254253 | - | ROUE AVANT,FIXATION + PALIER,Q.R.,DROITE |
| 2 | 5254254 | - | ROUE AVANT,FIXATION + PALIER,Q.R.,GAUCHE |
| 3 | 5106562 | - | SUPPORT VERROUILLAGE >JUILLET-96 |
| 4 | 5254002 | - | FIXATION DE ROUE AVANT,ASSIST |
| 5 | 5719103 | - | PALIER POUR FIXATION ROUE AVANT,PIÈCE |
| 6 | 5729198 | - | RONDELLE D=24/13X2 |
| 7 | 5724049 | - | VIS RXS H ST3,5X13 |
| 8 | 5726151 | - | ECROU M6MF M6 FZB DIN 6927 |
| 9 | 5724179 | - | VIS MVBF M6X35 ZN.PL |
| 10 | 5254308 | - | LOGEMENT DE ROUE AVANT,FIXE |
| 11 | 5254337 | - | ENTRETOISE,FIXATION ROUE AVANT |

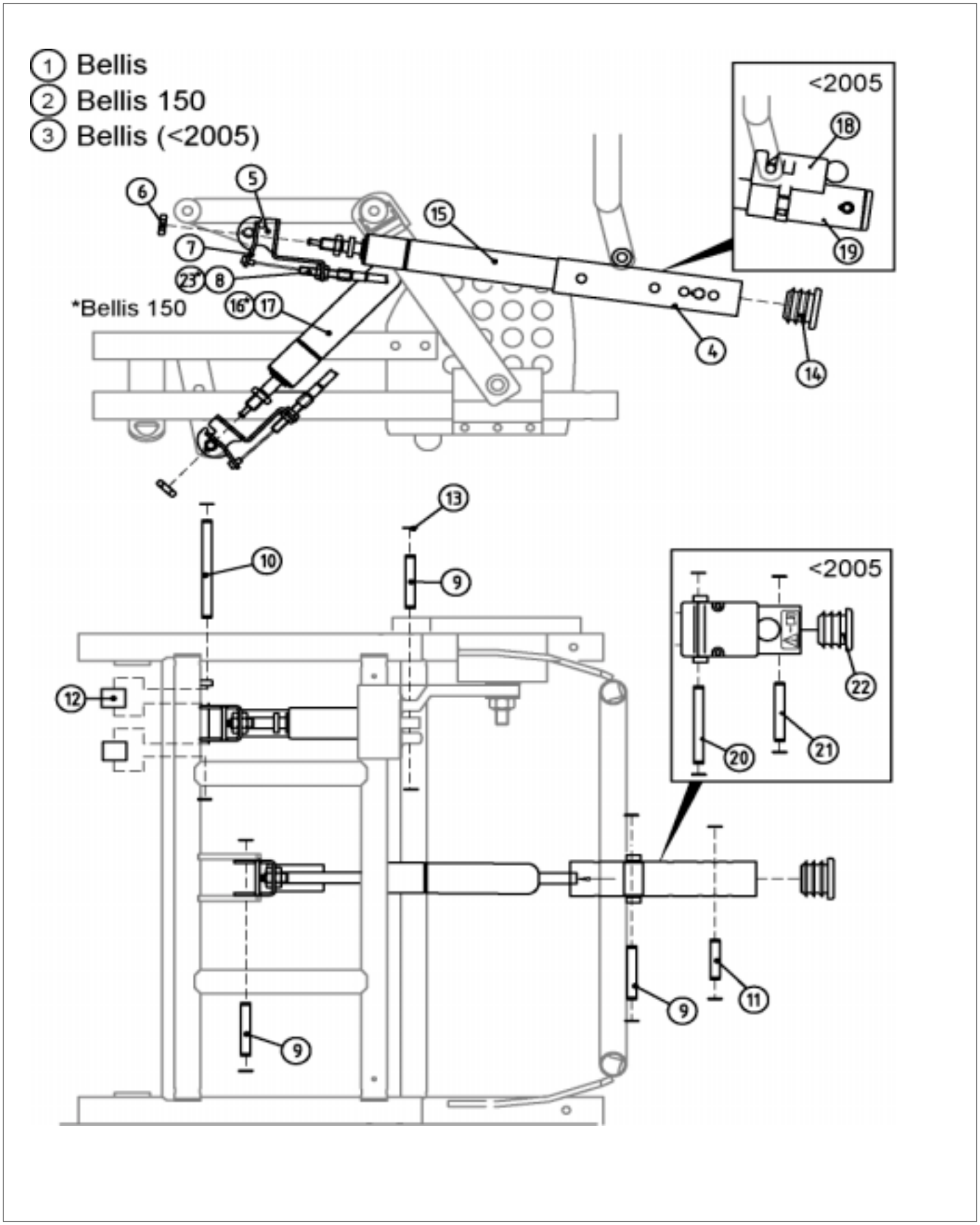
1 Bellis
2 Bellis 150
3 Bellis (<2005)
*Bellis 150
<2005
<2005

| Pos. | Code.Art. | Prix | Désignation |
|---|---|---|---|
| 1 | 1444265 | - | SIÈGE MANOEUVRABLES PAR UNE TIERCE PERSONNE,BELLIS |
| 1 | 1448660 | - | DOSSIER MANOEUVRABLES PAR UNE TIERCE PERSONNE,BELLIS |
| 2 | 1448660 | - | DOSSIER MANOEUVRABLES PAR UNE TIERCE PERSONNE,BELLIS |
| 2 | 5255273 | - | SIÈGE MANOEUVRABLES PAR UNE TIERCE PERSONNE,BELLIS 150 |
| 3 | 5255263 | - | DOSSIER MANOEUVRABLES PAR UNE TIERCE PERSONNE,BELLIS |
| 3 | 5255273 | - | SIÈGE MANOEUVRABLES PAR UNE TIERCE PERSONNE,BELLIS 150 |
| 4 | 5252182-0509 | - | FIXATION PISTON À GAZ |
| 5 | 5252594-C02 | - | EXTRÉMITÉ VÉRIN |
| 6 | 5726130 | - | ÉCROU ML6M 10X1 |
| 7 | 5252595-C02 | - | FIL LEVIER,COMFORT |
| 8 | 1431746 | - | KIT LEVIER,BASCULE DE SIÈGE RÉGL. TIERCE PERSONNE,CPL |
| 9 | 5255265 | - | GOUPILLE Ø8X45 |
| 10 | 5255270 | - | GOUPILLE Ø8X82 |
| 11 | 5252215 | - | GOUPILLE D8X37 |
| 12 | 5729203 | - | MANCHON PLASTIQUE Ø20X8,5X17 |
| 13 | 5729029 | - | RONDELLE DE VEROUILLAGE,SGA 8 ZN.PL |
| 14 | 5716348 | - | POIGNÉE PLASTIQUE |
| 15 | 5721090 | - | PISTON À GAZ 250 N |
| 16 | 5721095 | - | PISTON À GAZ 700N,BELLIS 150 |
| 17 | 1444217 | - | PISTON À GAZ 400N,BELLIS |
| 18 | 5255271 | - | FIXATION PISTON,COMPLÈTE |
| 19 | 5255019-C04 | - | FIXATION PISTON À GAZ |
| 20 | 5255269 | - | GOUPILLE Ø8X62 |
| 21 | 5255265 | - | GOUPILLE Ø8X45 |
| 22 | 5716509 | - | BOUCHON PLASTIQUE IKPK 3229 S |
| 23 | 5255403 | - | CABLE BELLIS |

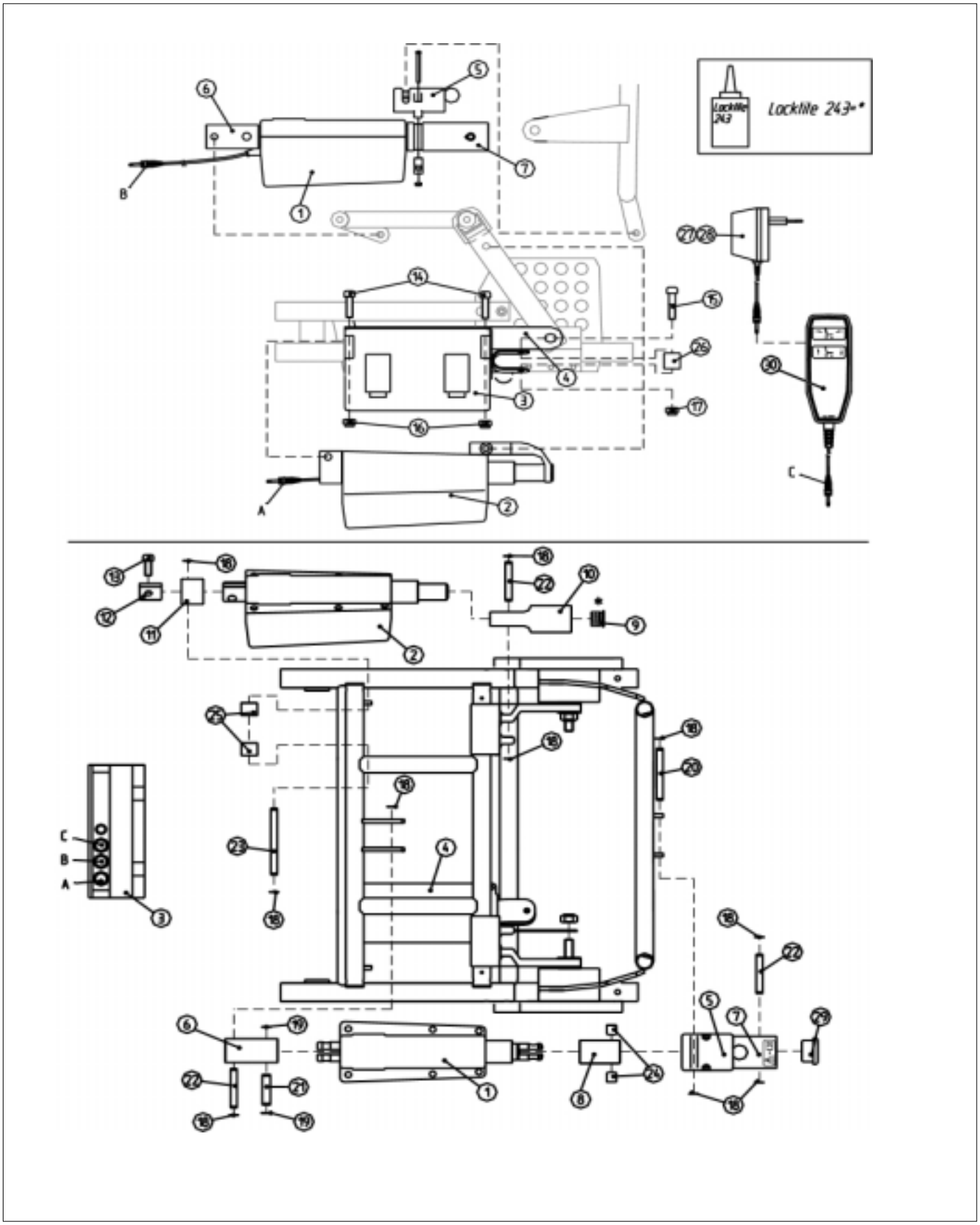
Loctite 243

| Pos. | Code.Art. | Prix | Désignation |
|---|---|---|---|
| | 1420138 | - | DOSSIER + ASSISE,SYSTÈME ÉLECTRIQUE,MANUEL; VERSION ANGLAISE |
| | 5255264 | - | DOSSIER À COMMANDE ÉLECTRIQUE |
| | 5255274 | - | SIÈGE À COMMANDE ÉLECTRIQUE,BE/BE SIMPLEX |
| | 5255409 | - | DOSSIER ELECTRIQUE |
| | 5255410 | - | SIÈGE À COMMANDE ÉLECTRIQUE |
| 1 | 5738669 | - | ACTIONNEUR LINAK LA28.1,R+ |
| 2 | 5738734 | - | ACTIONNEUR LINAK LA 30.1 |
| 3 | 5738670 | - | UNITÉ DE DIRECTION LINAK CB 08 |
| 4 | 5255242 | - | FIXATION BATTERIE |
| 5 | 5255271 | - | FIXATION PISTON,COMPLÈTE |
| 6 | 5255437-C04 | - | ATTACHE VÉRIN ÉLECTRIQUE,DOSSIER |
| 7 | 5255021-C04 | - | FIXATION PISTON ÉLECTRIQUE |
| 8 | 5255438-C04 | - | PISTON ELECTRIQUE |
| 9 | 5255441 | - | VIS FIXATION VÉRIN |
| 10 | 5255440-C04 | - | PISTON ELECTRIQUE ARRIERE SIEGE |
| 11 | 5255439-C04 | - | PISTON ELECTRIQUE AVANT |
| 12 | 5255447-C02 | - | ECROU CARE FIXATION PISTON ELECTRIQUE |
| 13 | 5724287 | - | VIS MC6S M10X20 FZB |
| 14 | 5723082 | - | VIS MC6S M5X25 A2 |
| 15 | 5723310 | - | VIS MC6S M6X35 A2 |
| 16 | 5726044 | - | VERROUILLAGE D'ÉCROU M5 FZB DIN 985 |
| 17 | 5726051 | - | VERROUILLAGE D'ÉCROU M6 ZN.PL |
| 18 | 5729029 | - | RONDELLE DE VEROUILLAGE,SGA 8 ZN.PL |
| 19 | 5729200 | - | CLIP SGA10 |
| 20 | 5255269 | - | GOUPILLE Ø8X62 |
| 21 | 5255275 | - | GOUPILLE Ø10X37 |
| 22 | 5255265 | - | GOUPILLE Ø8X45 |
| 23 | 5255270 | - | GOUPILLE Ø8X82 |
| 24 | 5716512 | - | RONDELLE PLASTIQUE IKPK 3229 S |
| 25 | 5729203 | - | MANCHON PLASTIQUE Ø20X8,5X17 |
| 26 | 5729204 | - | MANCHON PLASTIQUE Ø10X6,5X21 |
| 27 | 5738672 | - | CHARGEUR DE BATTERIE STANDARD,ASSIST |
| 28 | 5738681 | - | CHARGEUR DE BATTERIE,ANGLAIS |
| 29 | 5716510 | - | BOUCHON PLASTIQUE IKPK 3531-32 S |
| 30 | 5738673 | - | COMMANDE À MAIN,C+ |

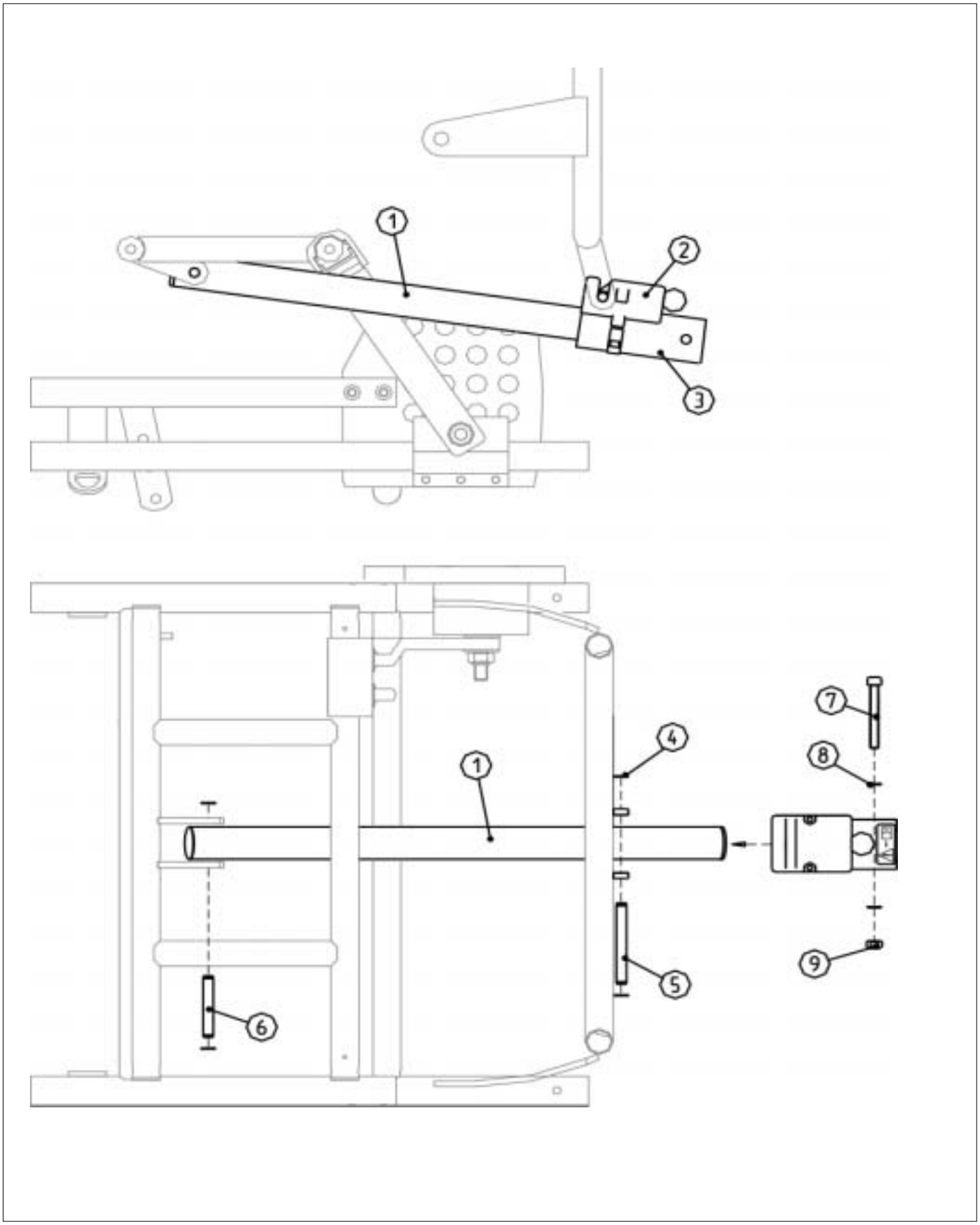
1
2
3
1
4
5
6
7
8
9

| Pos. | Code.Art. | Prix | Désignation |
|---|---|---|---|
| | 5255232 | - | DOSSIER INCLINE PAR VERIN PNEUMATIQUE,BELLIS |
| 1 | 5255411-C9005M | - | TUBE DOSSIER RÉGLAGE TUBE COMPLET,BELLIS |
| 2 | 5255271 | - | FIXATION PISTON,COMPLÈTE |
| 3 | 5255019-C04 | - | FIXATION PISTON À GAZ |
| 4 | 5729029 | - | RONDELLE DE VEROUILLAGE,SGA 8 ZN.PL |
| 5 | 5255269 | - | GOUPILLE Ø8X62 |
| 6 | 5255265 | - | GOUPILLE Ø8X45 |
| 7 | 5723327 | - | VIS MC6S M8X55 8.8 |
| 8 | 5729089 | - | RONDELLE 8,4X17X1,6 ZN.PL |
| 9 | 5726025 | - | VERROUILLAGE D'ÉCROU M8 ZN.PL |

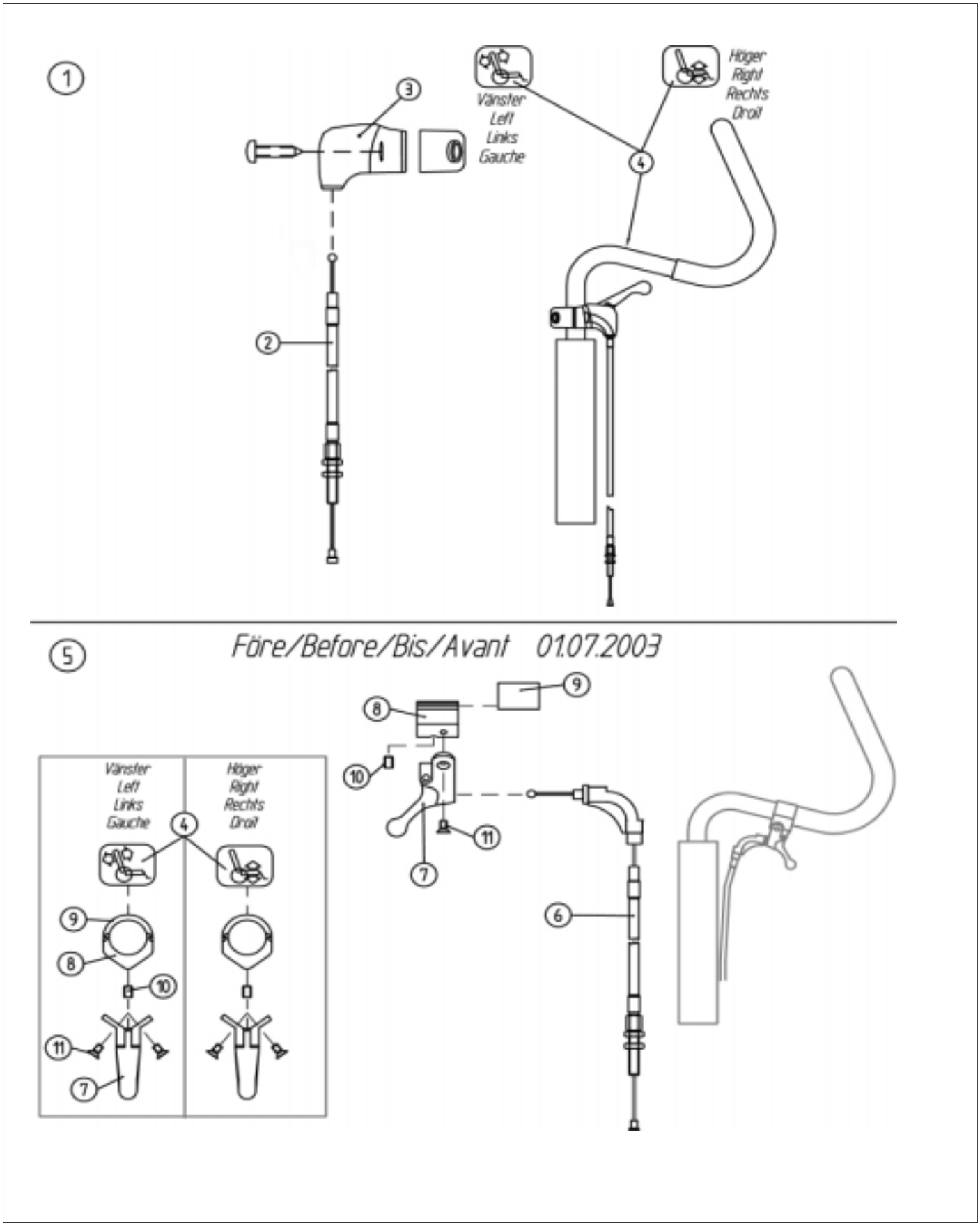
1
3
Vänster
Left
Links
Gauche
Höger
Right
Rechts
Droit
4
2
5
Före/Before/Bis/Avant 01.07.2003
9
8
10
11
7
6
Vänster
Left
Links
Gauche
Höger
Right
Rechts
Droit
4
9
8
10
11
7

# Kit levier

| Pos. | Code.Art. | Prix | Désignation |
|---|---|---|---|
| 1 | 1431746 | - | KIT LEVIER,BASCULE DE SIÈGE RÉGL. TIERCE PERSONNE,CPL |
| 2 | 1431744 | - | KIT LEVIER,BASCULE DE SIÈGE RÉGL. TIERCE PERSONNE,CPL |
| 3 | 1431734 | - | POIGNÉE,SACCON (2003-) |
| 4 | 5255381 | - | DÉCAL,CABLE POUR BELLIS |
| 5 | 5255403 | - | CABLE BELLIS |
| 6 | 5735255 | - | CABLE REA BELLIS |
| 7 | 5735213 | - | POIGNÉE CAT.NO 0217033 |
| 8 | 5252389 | - | FIXATION,COMMANDE |
| 9 | 5252390 | - | COLLIER |
| 10 | 5723080 | - | VIS SK6SS M6X6 |
| 11 | 5724091 | - | VIS MFX H M4X8 A2 |